Am Willenbach 5 | 74229 Oedheim | Fon: 07136 966669 | www.manz-iv.de | info@manz-iv.de

# BigBag-Handling

## BigBag-Entleerstation für Kunststoffgranulate

**Beschreibung:**
- Entleerstation in stabiler Profilstahlkonstruktion in geschweißter Ausführung
- Aufnahme für BigBag-Schublade zum Einhängen der BigBags
- Entleerbehälter mit 400l Nenninhalt
- Auslaufflansch zum Anschluss eines Absaugkastens

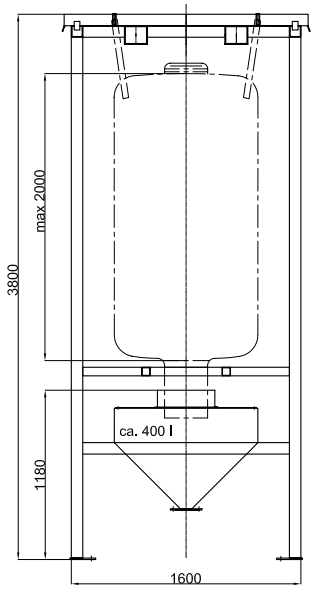


**Werkstoffe:**

| | |
|---|---|
| • Entleergestell: | Stahl, (RAL9005 Tiefschwarz) |
| • produktberührte Teile: | Aluminium |

**Hauptabmessungen der Entleerstation:**

| | |
|---|---|
| • Gestellbreite (in mm): | ca. 1200 x 1600 |
| • Gestellhöhe (in mm): | ca. 3800 |

**Angaben zum BigBag:**

| | |
|---|---|
| • Grundabmessungen (L x B in mm): | max. 1200 x 1200 |
| • Höhe (in mm): | max. 2000 |
| • Folieninnensack: | nein |
| • Transportsystem: | 4 Schlaufen |
| • Wiederverwendbarkeit: | mehrweg |

**Schüttgutdaten:**

| | |
|---|---|
| • Schüttgutbezeichnung: | Kunststoffgranulat |
| • Schüttgewicht: | 0,6 to/m³; bzw. 6 kN/m³ |
| • Feuchte: | trocken |
| • Korngröße: | bitte angeben! |
| • Fließfähigkeit: | gut rieselfähig |
| • StEx-gefährdet: | nein |
| • besondere Schüttguteigenschaftten: | nein |

**Optionen:**
- Absaugkasten
- Gewindemuffe für Leer- oder Bedarfmelder
- Leer- oder Bedarfmelder
- Lackierung in RAL-Farbe nach Kundenwunsch
- Produktberührte Teile aus Edelstahl
- Schauglas zur Sichtkontrolle

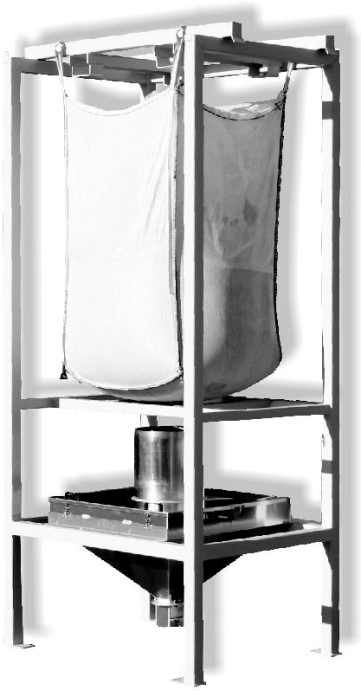

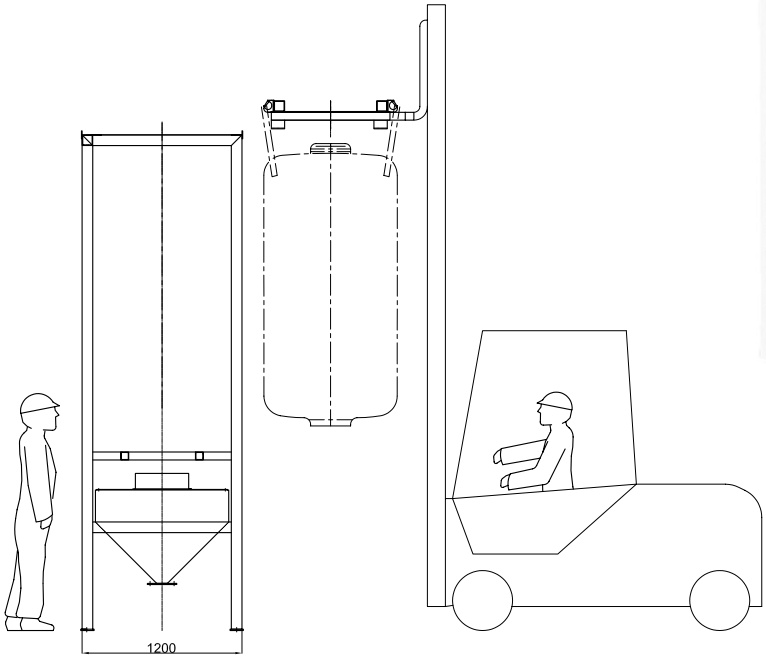

# BigBag-Handling

## BigBag-Entleerstation mit Kettenzug (1250 / 2000kg)

**Beschreibung:**
- Entleerstation in stabiler Profilstahlkonstruktion in geschweißter bzw. geflanschter Ausführung
- Träger für Aufnahme des Kettenzugs
- Entleerbehälter mit 400 l Nenninhalt
- Auslaufflansch zum Anschluss eines Absaugkastens

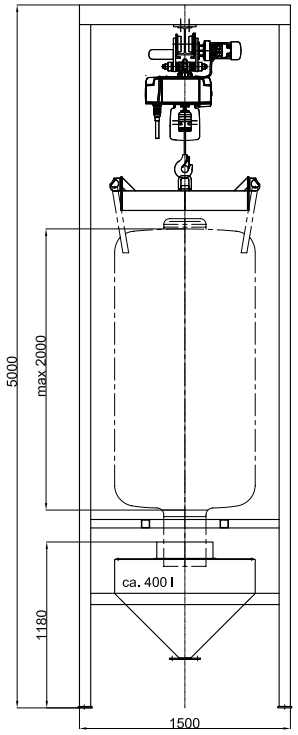


**Werkstoffe:**

| | |
|---|---|
| • Entleergestell: | Stahl, (RAL9005 Tiefschwarz) |
| • produktberührte Teile: | Aluminium |

**Hauptabmessungen der Entleerstation:**

| | |
|---|---|
| • Einfahrbreite (in mm): | 1500 x 1500 |
| • Gestellhöhe (in mm): | ca. 5000 |

**Angaben zum BigBag:**

| | |
|---|---|
| • Grundabmessungen (L x B in mm): | 1000 x 1000 |
| • Höhe (in mm): | 1500 |
| • Folieninnensack: | nein |
| • Transportsystem: | 4 Schlaufen |
| • Wiederverwendbarkeit: | mehrweg |

**Angaben zum Kettenzug:**

| | |
|---|---|
| • Funktionen: | Heben/Senken, Katzfahrt und Not-Aus |
| • Tragfähigkeit: | je nach Ausführung 1250 oder 2000 kg |
| • Schutzart: | IP 55 |
| • Betriebsspannung: | 400 V, 50 Hz |
| • Lackierung: | RAL2002/7021 |

**Schüttgutdaten:**

| | |
|---|---|
| • Schüttgutbezeichnung: | Kunststoffgranulat |
| • Schüttgewicht: | 0,6 to/m³; bzw. 6 kN/m³ |
| • Feuchte: | trocken |
| • Korngröße: | 3 - 5 mm |
| • Fließfähigkeit: | gut rieselfähig |
| • StEx-gefährdet: | nein |
| • besondere Schüttguteigenschaftten: | nein |

**Abnahme:**
Die Abnahme durch einen Kransachverständigen ist nicht in unserem Leistungsumfang.

**Bemerkung:**
Der Träger und der Kettenzug sind im Auslieferungszustand nicht montiert.

**Optionen:**
- Absaugkasten
- Gewindemuffe für Leer- oder Bedarfmelder
- Leer- oder Bedarfmelder
- Lackierung in RAL-Farbe nach Kundenwunsch
- Produktberührte Teile aus Edelstahl
- Schauglas zur Sichtkontrolle

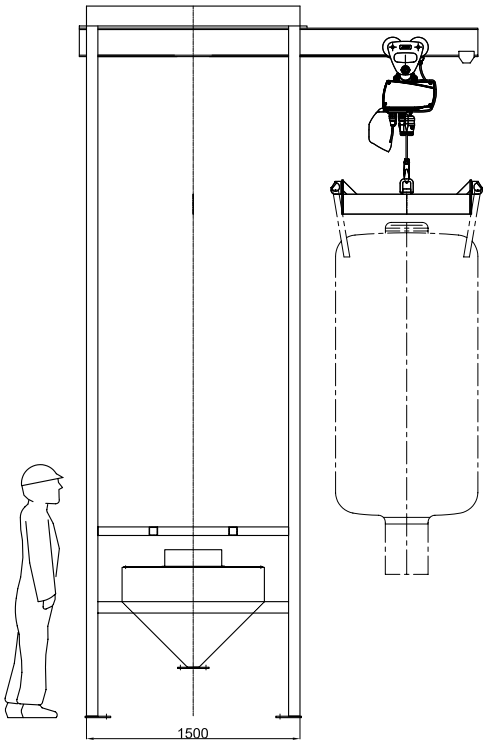

# BigBag-Handling

## BigBag-Entleerstation für PVC-Dryblend

**Beschreibung:**
- Entleerstation in stabiler Profilstahlkonstruktion in geschweißter bzw. geflanschter Ausführung
- Träger für Aufnahme des Kettenzugs
- Aufnahmeteller für BigBag
- Andockvorrichtung für BigBag-Auslauf
- runder Entleerbehälter mit 400 l Nenninhalt, Trichteröffnungswinkel 60°
- 2 Stück Filter für Verdrängungsluft (ohne Abreinigung)
  (als Option bieten wir einen separaten Filter mit pneumatischer Abreinigung an, der neben die BigBag-Entleerung gestellt wird.)
- Auslaufflansch DN 150, DN 175 oder DN 200
- 3 Stück Gewindemuffen 1 1/2" mit Blindstopfen verschlossen

**Schüttgutdaten:**

| | |
|---|---|
| • Schüttgutbezeichnung: | PVC-Dryblend |
| • Schüttgewicht: | 0,7 to/m³; bzw. 7 kN/m³ |
| • Feuchte: | trocken |
| • Korngröße: | bitte angeben! |
| • Fließfähigkeit: | gut rieselfähig |
| • StEx-gefährdet: | nein |
| • besondere Schüttguteigenschaftten: | nein |

**Angaben zum BigBag:**

| | |
|---|---|
| • Grundabmessungen (L x B in mm): | 1000 x 1000 |
| • Höhe (in mm): | max. 2000 |
| • Folieninnensack: | nein |
| • Transportsystem: | 4 Schlaufen |
| • Wiederverwendbarkeit: | mehrweg |

**Hauptabmessungen der Entleerstation:**

| | |
|---|---|
| • Gestellbreite (in mm): | 1500 x 1500 |
| • Gestellhöhe (in mm): | ca. 5800 |

**Werkstoffe:**

| | |
|---|---|
| • Entleergestell: | Stahl, (RAL9005 Tiefschwarz) |
| • produktberührte Teile: | Aluminium |

**Angaben zum Kettenzug:**

| | |
|---|---|
| • Funktionen: | Heben/Senken, Katzfahrt und Not-Aus |
| • Tragfähigkeit: | 2000 kg |
| • Hubgeschwindigkeit: | 4,5 / 1,1 m/min |
| • Fahrgeschwindigkeit: | 4,6 / 14 m/min |
| • Schutzart: | IP 55 |
| • Betriebsspannung: | 400 V, 50 Hz |
| • Lackierung: | RAL2002/7021 |

**Abnahme:**
Die Abnahme durch einen Kransachverständigen ist nicht in unserem Leistungsumfang.

**Bemerkung:**
Der Träger und der Kettenzug sind im Auslieferungszustand nicht montiert.

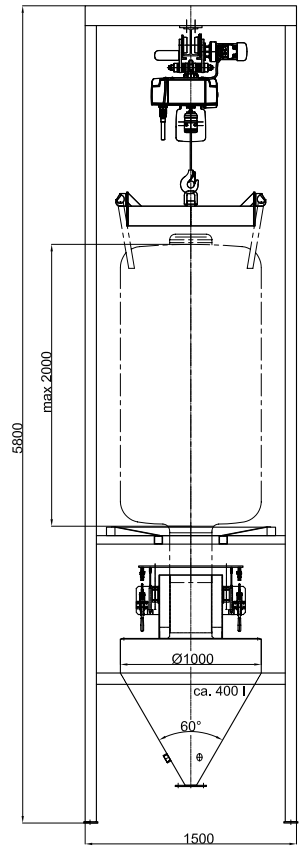


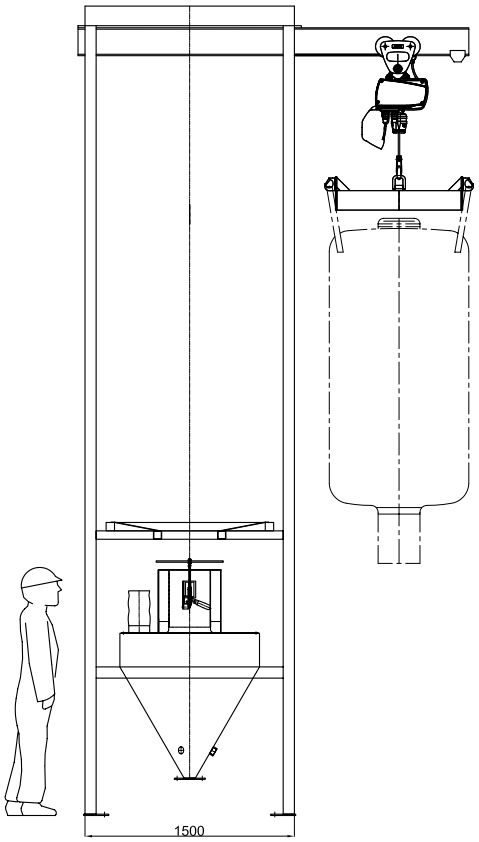

# BigBag-Handling
Optionen

## Klappbarer Deckel zur Sackaufgabe

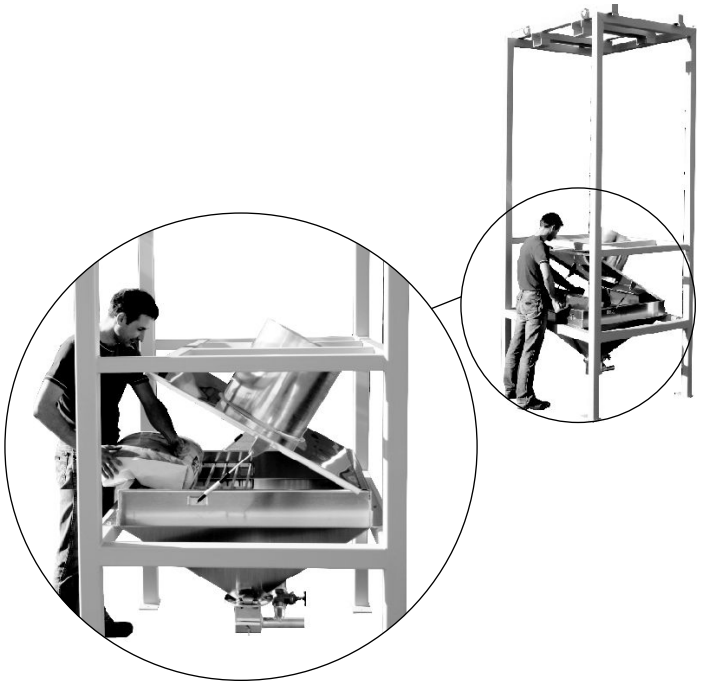

## Gewindemuffe

| Artikelnummer | Größe |
|---|---|
| CZ-04-GM10-AL | 1” |
| CZ-04-GM15-AL | 1 1/2 “ |

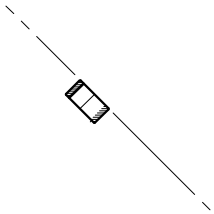

## Drehflügelmelder als Bedarfmelder 24V / 230V

| | |
|---|---|
| FÜ-DF-3001-01 | 1 1/2 “ |

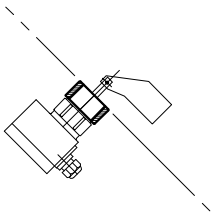

## Absaugkasten mit 1 oder 2 Abgängen
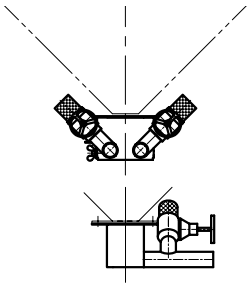
| | |
|---|---|
| CZ-08-ASK-XX-1 | 1 Abgang |
| CZ-08-ASK-XX-2 | 2 Abgänge |